別紙1　外形寸法図

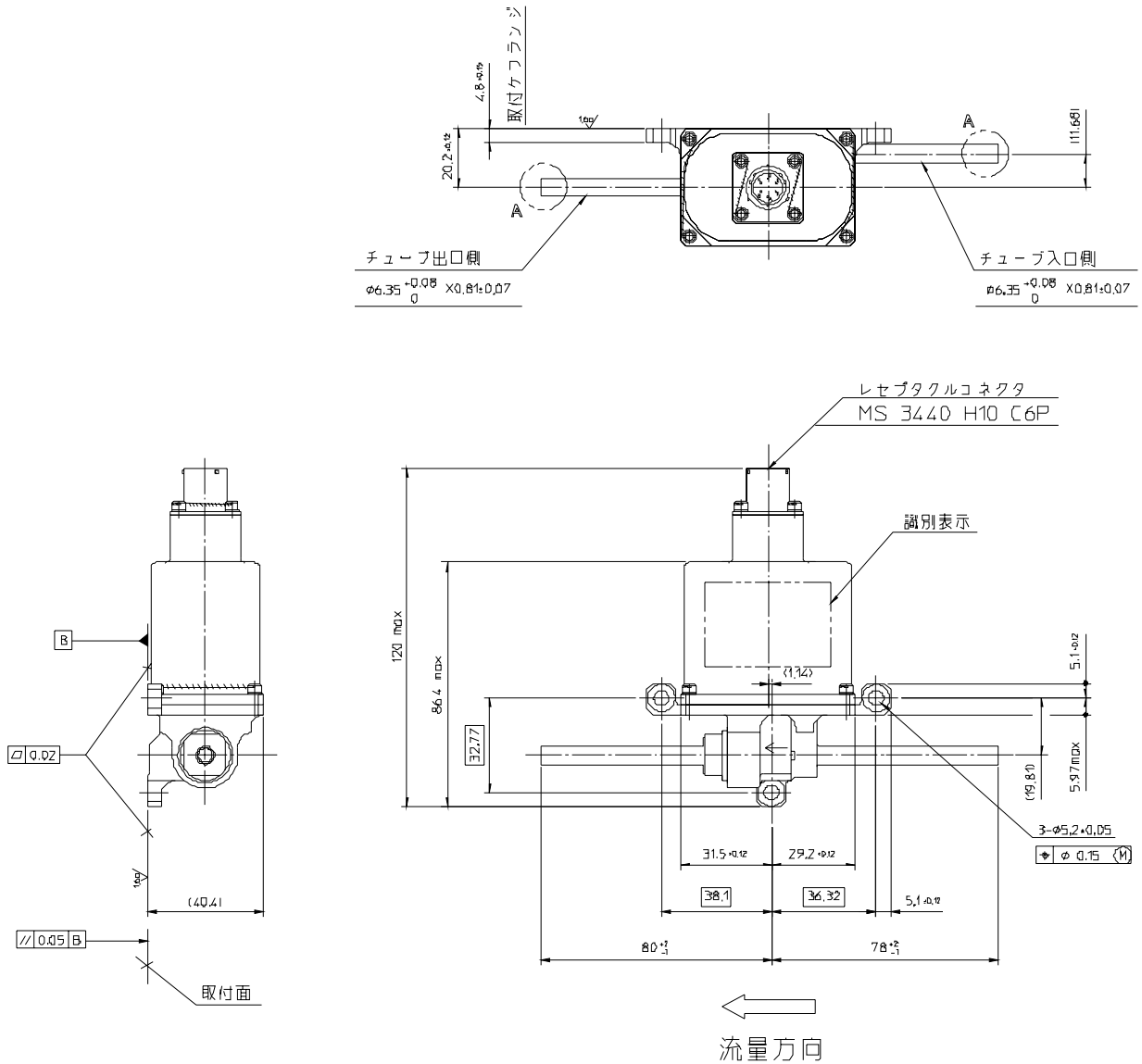

取付ケフランジ
チューブ出口側
チューブ入口側
レセプタクルコネクタ
MS 3440 H10 C6P
識別表示
120 max
86.4 max
32.77
(1.14)
5.97max
(19.81)
3-φ5.2±0.05
φ 0.15 M
31.5
29.2
38.1
36.32
5.1
80
78
(40.4)
0.02
0.05 B
取付面
流量方向